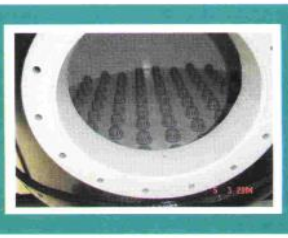

DEKAMEX

бойлери
проточни бойлери
хидрофори
В и К инсталации
омекотителни системи
смесителни системи

КАТАЛОГ – 2015

БОЙЛЕРИ
БИТОВИ И ПРОМИШЛЕНИ
- технически параметри -

- проектиране, производство, монтаж, сервиз на системи за производство на топла вода и В и К инсталации.
- бойлери-промишлени, битови
- хидрофори, омекотители, смесители
- инсталации за хранителната индустрия

4003 Пловдив ,ул."Димитър Стамболов" 1, /Карловски надлез, кл.6/
тел.: 032/ 959 242, факс: 032/ 959 059
www.dekamex.com , e-mail: dekamex@dekamex.com

DEKAMEX

Модерното решение на утрешния ден

БОЙЛЕРИ

ТИПОВЕ И МОДЕЛИ

БВ -	**Бойлери електрически**
БВ - К -	**Бойлери комбинирани КЛАСИК с подгряване от котелни инсталации и електро нагреватели - 1 серпентина**
БВ - КС -	**Бойлери комбинирани СОЛАР с подгряване от слънчеви инсталации и електро нагреватели - 1 серпентина**
БВ - СТ -	**Бойлери комбинирани СОЛАТ-ТЕРМ с подгряване от котелни, слънчеви инсталации и електро нагреватели - 2 серпентини**
БВ- Т -	**Бойлери с подгряване от котелни и слънчеви или климатични инсталации с 1 мощна серпентина без електронагреватели**

- *Всеки един модел може да бъде във вертикален и и хоризонтален вариант*
- *Моделите със топлообменни серпентини биват леви или десни, в зависимост от разположението на изводите на серпентината*

ПРИМЕРНО ОЗНАЧЕНИЕ	**БВ -**	КС-	300 -	5 -	д

- **Бойлер вертикален**
- комбиниран СОЛАР - за слънчева инсталация
- 300 литра
- 5 kW - електрическа мощност
- десен

БОЙЛЕРИ
BOILERS

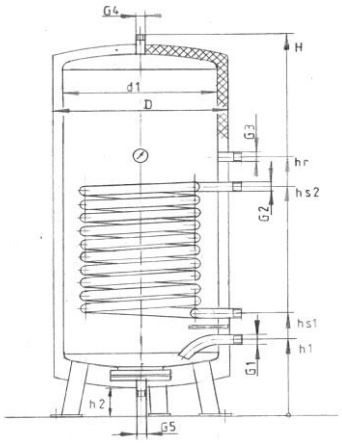

ПРЕДНАЗНАЧЕНИЕ

Бойлерите DEKAMEX биват електрически и комбирани за производство на битова гореща вода с подгряване от котелни, слънчеви и климатични инсталациии както и доподгряване с водни електрически нагреватели.

ЗАЩО НЕРЪЖДАЕМИ БОЙЛЕРИ?

- *за да ползвате винаги санитарно чиста вода*
- *за да нямате проблеми с ръждата по фаянса*
- *за да имате 10 с. гаранция и ги ползвате вечно*

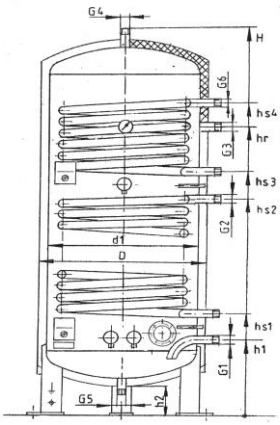

ТЕХНИЧЕСКИ ПАРАМЕТРИ

- *Вместимост на водосъдържателя:*
  - *-за битови* — *10 ~ 150 литра*
  - *-за промишлени* — *200 ~ 5000 литра*
- *Водосъдържател изработен от неръждаема CrNi стомана AISI 304*
- *Топлообменна серпентина изработена от безшевна неръждаема тръба CrNi стомана AISI 304 в спирален вид*
- *Електрически нагреватели, водни, директни от неръждаема тръба CrNi стомана AISI 304*
- *Контакторно и електронно безстепенно следене и регулиране на температурата*
- *Сонда с интегрален датчик за управление на топлоподаването към серпентината*
- *Термометър за следене на температурата на водата*
- *Изолация от мергелна вата с алуминиево фолио*
- *Корпус от праховопокрита с PVC ламарина или неръждаема огледална CrNi стомана AISI 304*

DEKAMEX

Модерното решение на утрешния ден

БОЙЛЕРИ ЕЛЕКТРИЧЕСКИ
BOILERS ELEKTRIC

БВ - 80 ~ 1000 L
BV - 80 ~ 1000 L

ТЕХНИЧЕСКИ ХАРАКТЕРИСТИКИ
TECHNICAL DATA

Бойлери електрически за производство на битова гореща вода с подгряване от водни електро нагреватели.

- *Водосъдържател и тръби изработени от неръждаема CrNi стомана AISI 304*
- *Електрически нагреватели, водни, директни от неръждаема тръба CrNi стомана AISI 304*
- *Контакторно и електронно безстепенно следене и регулиране на температурата*
- *Термометър за следене на температурата на водата*
- *Изолация от мергелна вата с алуминиево фолио*
- *Корпус от праховопокрита с PVC ламарина или неръждаема огледална CrNi стомана AISI 304*

за 80 ~ 150 l

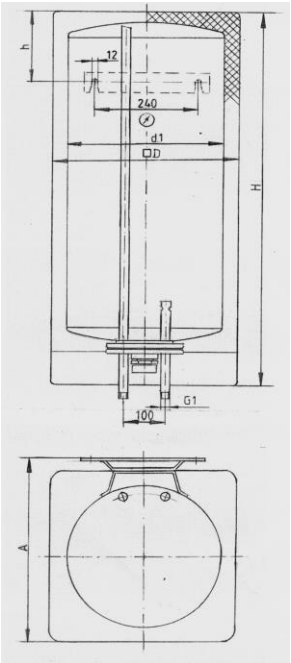

за 200 ~ 300 l

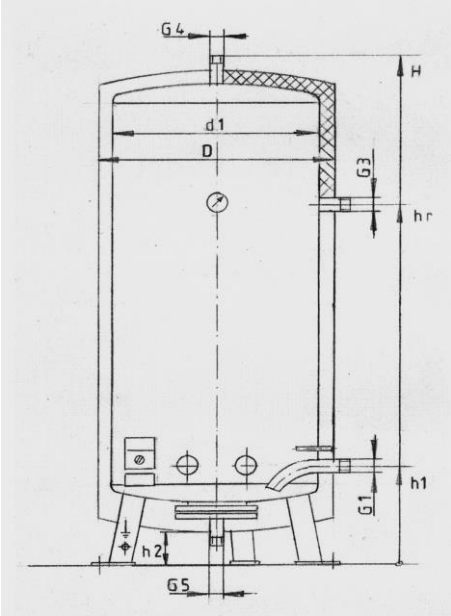

за 400 ~ 1000 l

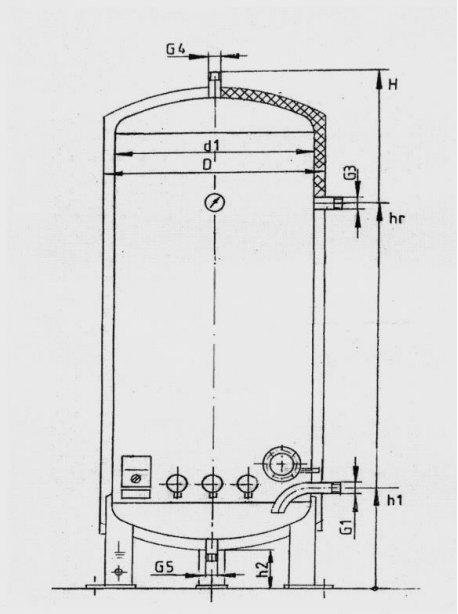

Габаритни размери
Dimension

МОДЕЛ TYP	Вместимост Total capacity	H	D	d1	h1	hr	h2	G1	G2	G3
	l	мм	мм	мм	мм	мм	мм			
БВ-80	**80**	1130	ĺ400	320	150	/	/	1/2"	/	/
БВ-120	**120**	1060	ĺ480	400	150	/	/	1/2"	/	/
БВ-150	**150**	1130	ĺ480	400	250	/	/	1/2"	/	/
БВ-200	**200**	1420	560	480	300	960	130	¾"	¾"	¾"
БВ-250	**250**	1720	560	480	300	1100	130	¾"	¾"	¾"
БВ-300	**300**	1920	560	480	300	1270	130	¾"	¾"	¾"
БВ-400	**400**	1850	680	600	350	1200	130	1"	1"	1"
БВ-500	**500**	2100	680	600	350	1450	130	1"	1"	1"
БВ-700	**750**	1850	830	750	380	1300	130	1"	1"	1"
БВ-1000	**1000**	2100	930	850	400	1300	130	1¼"	1¼"	1"

Качеството има цена

DEKAMEX

БОЙЛЕРИ ЕЛЕКТРИЧЕСКИ
BOILERS ELECTRIC

ТЕХНИЧЕСКИ ПАРАМЕТРИ
TECHNICAL DATA

МОДЕЛ TYP		**БВ-80** BV-80	**БВ-120** BV-120	**БВ-150** BV-150	**БВ-200** BV-200	**БВ-250** BV-K-250
Вместимост Total capacity	**l**	80	120	150	200	300
Електрическа мощност Electric power	**kW**	**2,5** 1x2,5	**2,5** 1x2,5	**2,5** 1x2,5	**5** 2x2,5	**7,5** 3x2,5
Захранващо напрежение	~ V 50 Hz	220	220	220	220	220

МОДЕЛ TYP		**БВ-300** BV-300	**БВ-400** BV-400	**БВ-500** BV-500	**БВ-700** BV-700	**БВ-1000** BV-1000
Вместимост Total capacity	**l**	300	400	500	700	1000
Електрическа мощност Electric power	**kW**	**7,5** 3x2,5	**12** 1x12	**12** 1x12	**12** 1x12	**12** 1x12
Захранващо напрежение	~ V 50 Hz	220	380	380	380	380

Бойлерите са комплектовани с:

 # 80- 150 л - комбиниран предпазен и възвратен клапан,

 # 200 - 1000 л - предпазен клапан; възвратен клапан; свързваща арматура

DEKAMEX

Модерното решение на утрния ден

БОЙЛЕРИ ЕЛЕКТРИЧЕСКИ
BOILERS ELEKTRIC

БВ - 1500 ~ 5000 L
BV - 1500 ~ 5000 L

ТЕХНИЧЕСКИ ХАРАКТЕРИСТИКИ
TECHNICAL DATA

Бойлери - електрически за производство на битова гореща вода с подгряване от водни електрически нагреватели.

- *Водосъдържател изработен от неръждаема CrNi стомана AISI 304*
- *Електрически нагреватели, водни, директни от неръждаема тръба CrNi стомана AISI 304*
- *Контакторно и електронно безстепенно следене и регулиране на температурата*
- *Термометър за следене на температурата на водата*
- *Изолация от пенополиетилен AEROFLEX 13 mm*

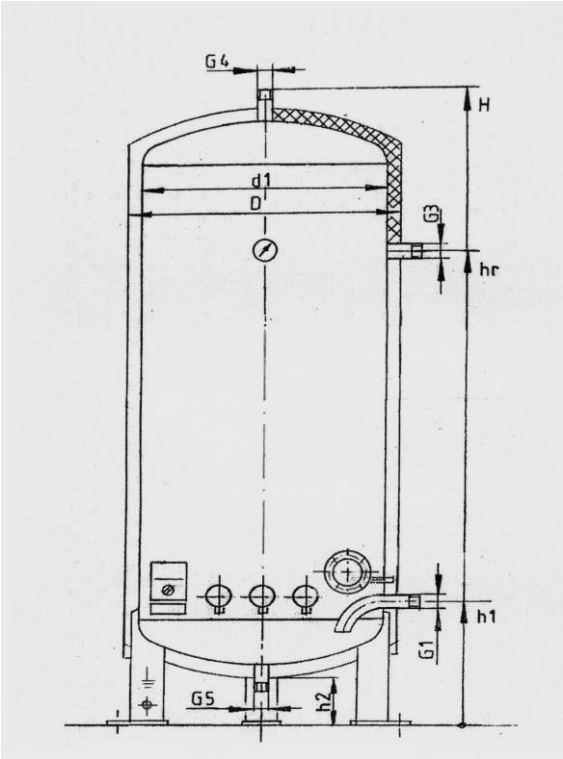

Габаритни размери
Dimension

МОДЕЛ TYP	Вместимост Total capacity	H	D	d1	h1	hr	h2	G1	G2	G3	G4	G5
	l	мм	мм	мм	мм	мм	мм					
БВ-1500	**1500**						130	1 1/2"	1 1/4"	1"	1 1/2"	1"
БВ-2000	**2000**	2930	1000	1030	490	2100	130	2"	1 1/4"	1 1/4"	2"	1"
БВ-2000.1	**2000**	2260	1150	1180	505	1635	130	2"	1 1/4"	1 1/4"	2"	1"
БВ-2500	**2500**	2760	1150	1180	505	2020	130	2"	1 1/2"	1 1/4"	2"	1"
БВ-3000	**3000**	3260	1150	1180	505	2420	130	2"	1 1/2"	1 1/4"	2 "	1"
БВ-3000.1	**3000**	3000	1200	1230	540	1950	130	2"	1 1/2"	1 1/4"	2"	1"
БВ-5000	**5000**	4800	1200	1230	540	3500	130	2 1/4"	1 1/2"	2"	2 1/4"	2"

Качеството има цена

DEKAMEX

БОЙЛЕРИ ЕЛЕКТРИЧЕСКИ
BOILERS ELECTRIK

ТЕХНИЧЕСКИ ПАРАМЕТРИ
TECHNICAL DATA

МОДЕЛ TYP		**БВ-1500** BV-1500	**БВ-2000** BV-2000	**БВ-2500** BV-2500	**БВ-3000** BV-3000	**БВ-5000** BV-5000
Вместимост Total capacity	**l**	1500	2000	2500	3000	5000
Електрическа мощност Electric power	**kW**	**24** 2x12	**24** 2x12	**36** 3x12	**36** 3x12	**48** 4x12
Захранващо напрежение	~ V 50 Hz	380	380	380	380	380

Бойлерите са комплектовани с:

 # 1500 - 5000 л - предпазен клапан; възвратен клапан; свързваща арматура

DEKAMEX

Модерното решение на утрешния ден

БОЙЛЕРИ КОМБИНИРАНИ - КЛАСИК
BOILERS KOMBINE - CLASIC

БВ - К - 80 ~ 250 L
BV - K - 80 ~ 250 L

ТЕХНИЧЕСКИ ХАРАКТЕРИСТИКИ
TECHNICAL DATA

Бойлери комбинирани за производство на битова гореща вода с комбинирано подгряване от котелни инсталациии водни електро нагреватели.

- *Водосъдържател изработен от неръждаема CrNi стомана AISI 304*
- *Топлообменна серпентина изработена от безшевна неръждаема тръба CrNi стомана AISI 304 в спирален вид*
- *Електрически нагреватели, водни, директни от неръждаема тръба CrNi стомана AISI 304*
- *Контакторно и електронно безстепенно следене и регулиране на температурата*
- *Сонда с интегрален датчик за управление на топлоподаването към серпентината*
- *Термометър за следене на температурата на водата*
- *Изолация от мергелна ватас алуминиево фолио*
- *Корпус от праховопокрита с PVC ламарина или неръждаема огледална CrNi стомана AISI 304*

за 80 ~ 150 l

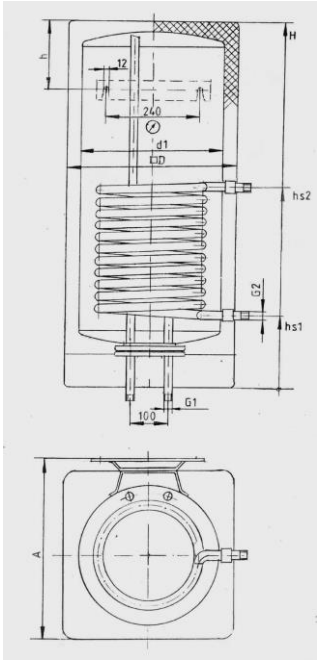

за 200 ~ 250 l

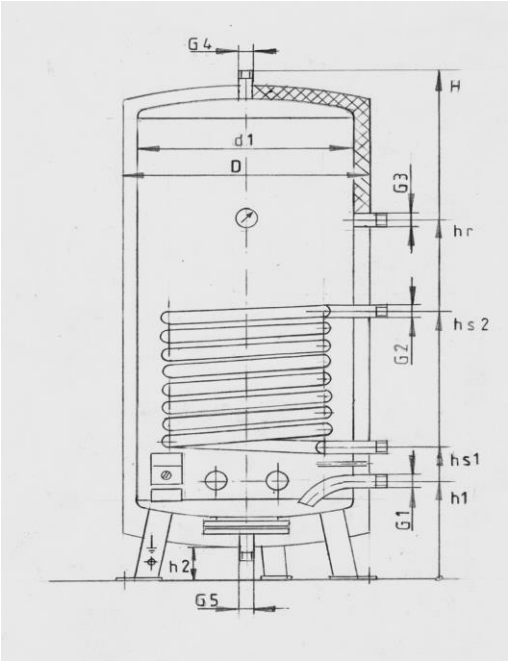

Габаритни размери
Dimension

МОДЕЛ TYP	Вместимост Total capacity	H	D	d1	h1	hS1	hS2	hr	h2 A	G1	G2	G3	G4	G5
	l	мм	мм	мм	мм	мм	мм	мм	мм					
БВ-К-80	**80**	1130	400	320	/	185	395	/	470	1/2"	1/2"	/	/	/
БВ-К-120	**120**	1060	470	400	/	185	430	/	510	1/2"	1/2"	1/2"	1/2"	/
БВ-К-150	**150**	1130	470	400	/	185	500	/	510	1/2"	1/2"	1/2"	1/2"	/
БВ-К-200	**200**	1420	560	480	300	380	660	930	130	¾"	¾"	¾"	¾"	¾"
БВ-К-250	**250**	1720	560	480	300	380	730	1100	130	¾"	¾"	¾"	¾"	¾"

Качеството има цена

БОЙЛЕРИ КОМБИНИРАНИ - КЛАСИК
BOILERS KOMBINE - CLASIC

ТЕХНИЧЕСКИ ПАРАМЕТРИ
TECHNICAL DATA

МОДЕЛ TYP		**БВ-К-80** BV-K-80			**БВ-К-120** BV-K-120			**БВ-К-150** BV-K-150			**БВ-К-200** BV-K-200			**БВ-К-250** BV-K-250		
Вместимост Total capacity	**l**	80			120			150			200			300		
Електрическа мощност Electric power	**kW**	**2,5** 1x2,5			**2,5** 1x2,5			**2,5** 1x2,5			**5** 2x2,5			**7,5** 3x2,5		
Захранващо напрежение	~ V 50 Hz	220			220			220			220			220		
Площ на серпентината Superfice pipe coil	**m2**	0,35			0,52			0,65			0,72			0,94		
Пад на налягането в серпентината Pressure loss	**mbar**	30			44			64			85			90		
Вместимост на серпентината Capacity pipe coil	**l**	1,66			**2,28**			2,84			3,80			4,85		
Температура на подгряващата вода Water temperature	**°C**	70	80	90	70	80	90	70	80	90	70	80	90	70	80	90
Топлинна мощност на серпентината Pipe power	**kW ***	4,38	4,98	6,09	6,51	7,4	9,05	8,13	9,26	11,3	9,01	10,25	12,5	11,8	13,39	16,4

*при топлинен поток 3 м3/h

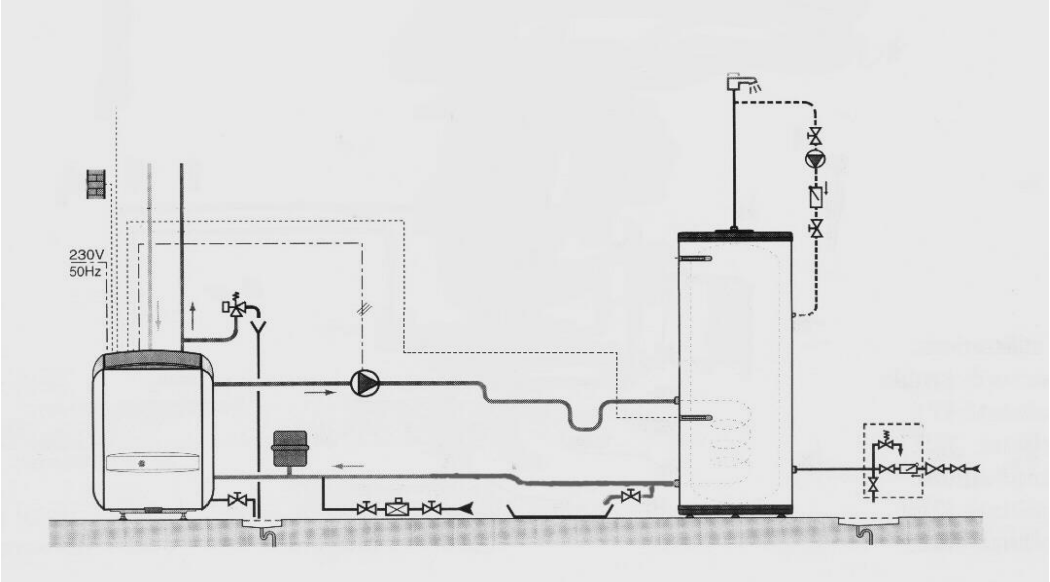

Бойлерите са комплектовани с:

 # 80- 150 л - комбиниран предпазен и възвратен клапан,

 # 200 - 250 л - предпазен клапан; възвратен клапан; свързваща арматура

DEKAMEX

Модерното решение на утрешния ден

БОЙЛЕРИ КОМБИНИРАНИ - КЛАСИК
BOILERS KOMBINE - CLASIC

БВ - К - 300 ~ 1000 L
BV - K - 300 ~ 1000 L

ТЕХНИЧЕСКИ ХАРАКТЕРИСТИКИ
TECHNICAL DATA

Бойлери комбинирани за производство на битова гореща вода с комбинирано подгряване от котелни инсталации и водни електро нагреватели.

- *Водосъдържател изработен от неръждаема CrNi стомана AISI 304*
- *Топлообменна серпентина изработена от безшевна неръждаема тръба CrNi стомана AISI 304 в спирален вид*
- *Електрически нагреватели, водни, директни от неръждаема тръба CrNi стомана AISI 304*
- *Контакторно и електронно безстепенно следене и регулиране на температурата*
- *Сонда с интегрален датчик за управление на топлоподаването към серпентината*
- *Термометър за следене на температурата на водата*
- *Изолация от мергелна ватас алуминиево фолио*
- *Корпус от праховопокрита с PVC ламарина или неръждаема огледална CrNi стомана AISI 304*

за 300 l

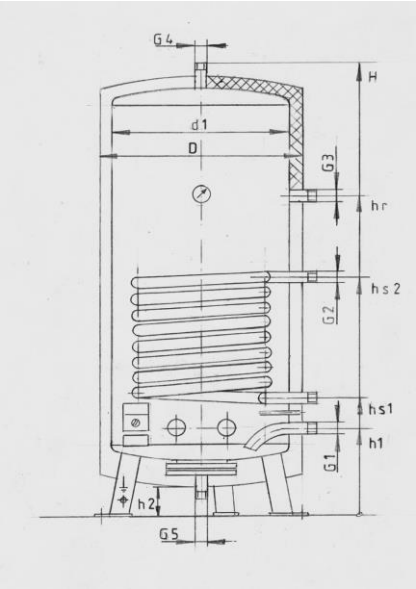

за 400 ~ 1000 l

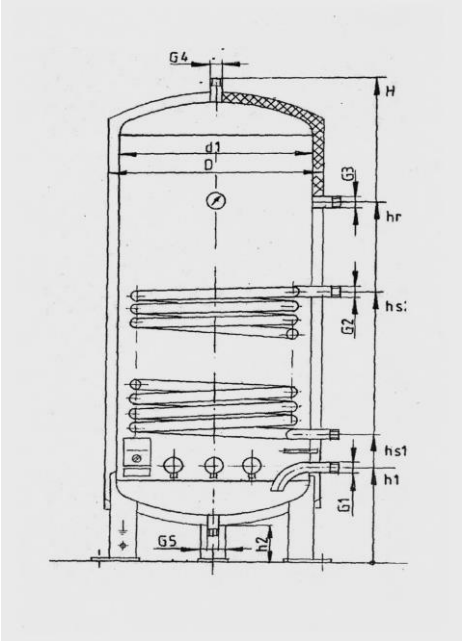

Габаритни размери
Dimension

МОДЕЛ TYP	Вместимост Total capacity	H	D	d1	h1	hS1	hS2	hr	h2	G1	G2	G3	G4	G5
	l	мм	мм	мм	мм	мм	мм	мм	мм					
БВ-К-300	**300**	1920	560	480	300	380	800	1270	130	¾"	¾"	¾"	¾"	¾"
БВ-К-400	**400**	1850	680	600	350	450	940	1200	130	1"	1"	¾"	1"	1"
БВ-К-500	**500**	2100	680	600	350	450	1040	1450	130	1"	1"	¾"	1"	1"
БВ-К-700	**700**	1850	830	750	380	480	960	1300	130	1"	1"	1"	1"	1"
БВ-К-1000	**1000**	2100	880	850	400	500	1200	1300	160	1¼"	1¼"	1"	1¼"	1¼"

Качеството има цена

DEKAMEX

БОЙЛЕРИ КОМБИНИРАНИ - КЛАСИК
BOILERS KOMBINE - CLASIC

ТЕХНИЧЕСКИ ПАРАМЕТРИ
TECHNICAL DATA

МОДЕЛ TYP		**БВ-К-300** BV-K-300			**БВ-К-400** BV-K-400			**БВ-К-500** BV-K-500			**БВ-К-700** BV-K-700			**БВ-К-1000** BV-K-1000		
Вместимост Total capacity	**l**	300			400			500			700			1000		
Електрическа мощност Electric power	**kW**	**7,5** 3x2,5			**12** 1x12			**12** 1x12			**12** 1x12			**12** 1x12		
Захранващо напрежение	~ V 50 Hz	220			380			380			380			380		
Площ на серпентината Superfice pipe coil	**m2**	1,10			1,47			1,80			2,44			3,95		
Пад на налягането в серпентината Pressure loss	**mbar**	95			85			95			112			97		
Вместимост на серпентината Capacity pipe coil	**l**	5,70			7,62			9,52			15,84			41,67		
Температура на подгряващата вода Water temperature	**°C**	70	80	90	70	80	90	70	80	90	70	80	90	70	80	90
Топлинна мощност на серпентината Pipe power	**kW ***	13,8	15,66	19,2	18,4	20,93	25,6	22,5	25,632	31,3	30,5	34,75	42,5	49,4	56,25	68,8

*при топлинен поток 3 м3/h

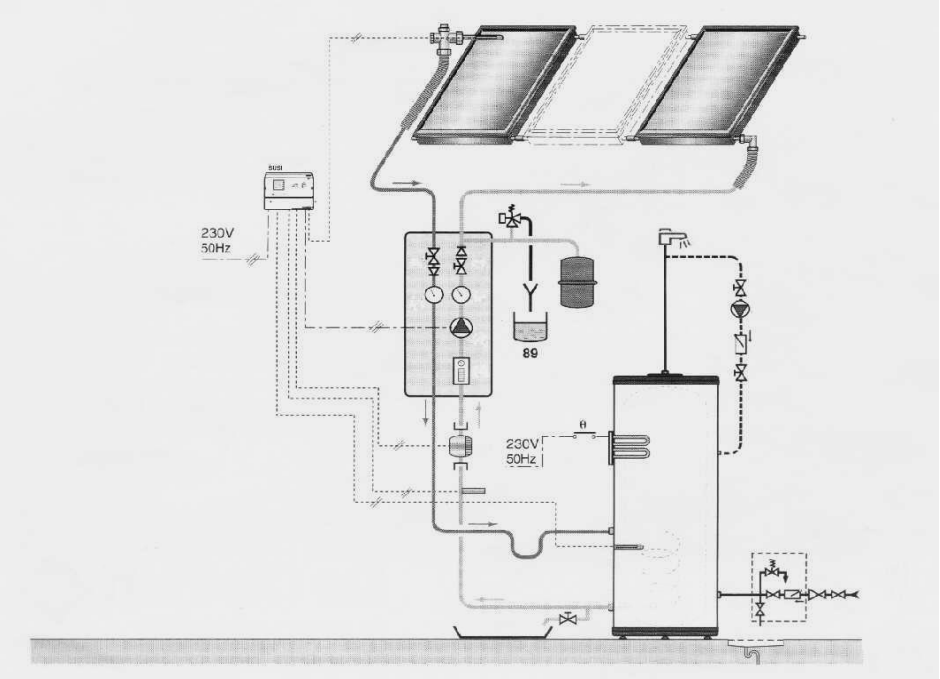

Бойлерите са комплектовани с:

 # 300 - 1000 л - предпазен клапан; възвратен клапан; свързваща арматура

DEKAMEX

Модерното решение на утрешния ден

БОЙЛЕРИ КОМБИНИРАНИ - КЛАСИК
BOILERS KOMBINE - CLASIC

БВ - К - 1500 ~ 5000 L
BV - K - 1500 ~ 5000 L

ТЕХНИЧЕСКИ ХАРАКТЕРИСТИКИ
TECHNICAL DATA

Бойлери комбинирани за производство на битова гореща вода с комбинирано подгряване от котелни инсталациии водни електро нагреватели.

- *Водосъдържател изработен от неръждаема CrNi стомана AISI 304*
- *Топлообменна серпентина изработена от безшевна неръждаема тръба CrNi стомана AISI 304 в спирален вид*
- *Електрически нагреватели, водни, директни от неръждаема тръба CrNi стомана AISI 304*
- *Контакторно и електронно безстепенно следене и регулиране на температурата*
- *Сонда с интегрален датчик за управление на топлоподаването към серпентината*
- *Термометър за следене на температурата на водата*
- *Изолация от пенополиетилен AEROFLEX 13 mm*

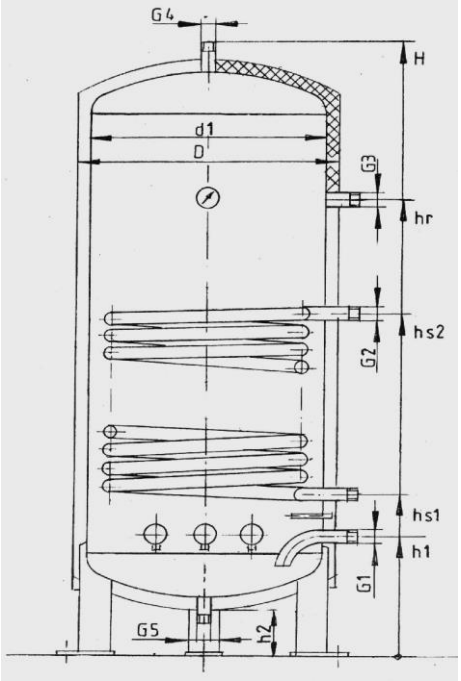

Габаритни размери
Dimension

МОДЕЛ TYP	Вместимост Total capacity	H	D	d1	h1	hS1	hS2	hr	h2	G1	G2	G3	G4	G5
	l	мм	мм	мм	мм	мм	мм	мм	мм					
БВ-К-1500	**1500**	2200	1050	1000	470	570	1420	1540	160	1 1/2"	1 1/2"	1"	1 1/2"	1"
БВ-К-2000	**2000**	2930	1050	1000	490	620	1700	1850	160	2"	1 1/2"	1 1/2"	2"	1"
БВ-К-2000.1	**2000**	2260	1180	1150	500	620	1580	1250	160	2"	1 1/2"	1 1/2"	2"	1"
БВ-К-2500	**2500**	2760	1180	1150	500	620	1580	2020	160	2"	1 1/2"	1 1/2"	2"	1"
БВ-К-3000	**3000**	3260	1180	1150	500	620	1760	2420	160	2"	1 1/2"	1 1/2"	2 "	1"
БВ-К-3000.1	**3000**	3000	1230	1200	540	660	1740	1950	160	2"	1 1/2"	1 1/2"	2"	1"
БВ-К-5000	**5000**	4800	1230	1200	540	660	2460	3500	160	2 1/4"	1 1/2"	2"	2 1/4"	2"

Качеството има цена

БОЙЛЕРИ КОМБИНИРАНИ - КЛАСИК
BOILERS KOMBI - CLASIC

ТЕХНИЧЕСКИ ПАРАМЕТРИ
TECHNICAL DATA

МОДЕЛ TYP		**БВ-К-1500** BV-K-1500			**БВ-К-2000** BV-K-2000			**БВ-К-2500** BV-K-2500			**БВ-К-3000** BV-K-3000			**БВ-К-5000** BV-K-5000		
Вместимост Total capacity	**l**	1500			2000			2500			3000			5000		
Електрическа мощност Electric power	**kW**	**24** 2x12			**24** 2x12			**36** 3x12			**36** 3x12			**48** 4x12		
Захранващо напрежение	~ V 50 Hz	380			380			380			380			380		
Площ на серпентината Superfice pipe coil	**m2**	5,60			6,95			6,95			8,35			13,90		
Пад на налягането в серпентината Pressure loss	**mbar**	156			210			210			380			520		
Вместимост на серпентината Capacity pipe coil	**l**	48,62			70,9			70,9			84,5			141,8		
Температура на подгряващата вода Water temperature	**°C**	70	80	90	70	80	90	70	80	90	70	80	90	70	80	90
Топлинна мощност на серпентината Pipe power	**kW ***	70,1	79,74	97,5	87	99	115	87	98,968	121	104	118,9	145	174	197,936	242

*при топлинен поток 3 м3/h

Бойлерите са комплектовани с:

 # - предпазен клапан; възвратен клапан; свързваща арматура

DEKAMEX

Модерното решение на утрешния ден

БОЙЛЕРИ КОМБИНИРАНИ - СОЛАР
BOILERS KOMBINE - SOLAR

БВ - КС - 200 ~ 1000 L
BV - KC - 200 ~ 1000 L

ТЕХНИЧЕСКИ ХАРАКТЕРИСТИКИ
TECHNICAL DATA

Бойлери комбинирани за производство на битова гореща вода с комбинирано подгряване от слънчеви инсталациии и водни електрически нагреватели.

- *Водосъдържател изработен от неръждаема CrNi стомана AISI 304*
- *Топлообменна серпентина изработена от безшевна неръждаема тръба CrNi стомана AISI 304 в спирален вид*
- *Електрически нагреватели, водни, директни от неръждаема тръба CrNi стомана AISI 304*
- *Контакторно и електронно безстепенно следене и регулиране на температурата*
- *Сонда с интегрален датчик за управление на топлоподаването към серпентината*
- *Термометър за следене на температурата на водата*
- *Изолация от мергелна ватас алуминиево фолио*
- *Корпус от праховопокрита с PVC ламарина или неръждаема огледална CrNi стомана AISI 304*

за 200 ~ 300 l

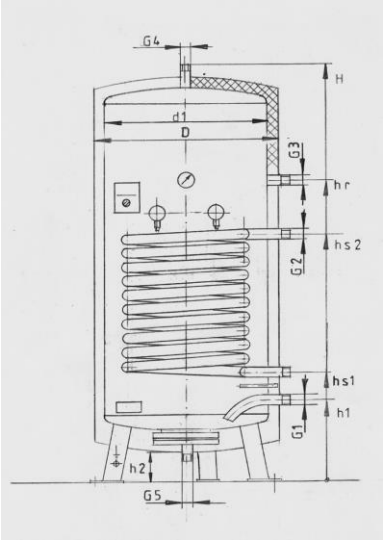

за 400 ~ 1000 l

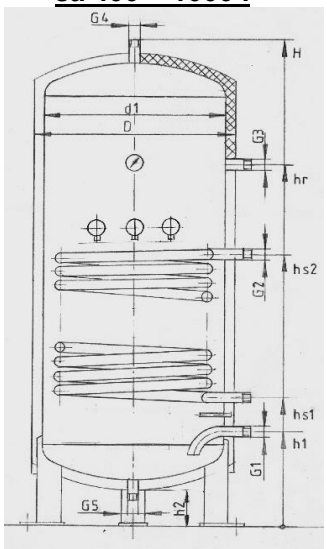

Габаритни размери
Dimension

МОДЕЛ TYP	Вместимост Total capacity	H	D	d1	h1	hS1	hS2	hr	h2	G1	G2	G3	G4	G5
	l	мм	мм	мм	мм	мм	мм	мм	мм					
БВ-КС-200	**200**	1420	560	480	300	380	695	930	130	¾"	¾"	¾"	¾"	¾"
БВ-КС-250	**250**	1720	560	480	300	380	800	1100	130	¾"	¾"	¾"	¾"	¾"
БВ-КС-300	**300**	1920	560	480	300	380	870	1270	130	¾"	¾"	¾"	¾"	¾"
БВ-КС-400	**400**	1850	680	600	350	450	1010	1200	130	1"	1"	¾"	1"	1"
БВ-КС-500	**500**	2100	680	600	350	450	1150	1570	130	1"	1"	¾"	1"	1"
БВ-КС-700	**700**	1850	830	750	380	480	1040	1300	130	1"	1"	1"	1"	1"
БВ-КС-800	**800**	1850	930	850	400	500	1100	1580	130	1¼"	1"	1"	1¼"	1"
БВ-КС-1000	**1000**	2100	880	850	400	500	1200	1600	160	1¼"	1¼"	1"	1¼"	1¼"

Качеството има цена

БОЙЛЕРИ КОМБИНИРАНИ - СОЛАР
BOILERS KOMBINE- SOLAR

ТЕХНИЧЕСКИ ПАРАМЕТРИ
TECHNICAL DATA

МОДЕЛ TYP		**БВ-КС-200** BV-KS-200				**БВ-КС-250** BV-KS-250				**БВ-КС-300** BV-KS-300				**БВ-КС-400** BV-KS-400			
Вместимост Total capacity	**l**	200				300				300				400			
Електрическа мощност Electric power	**kW**	**5** 2x2,5				**7,5** 3x2,5				**7,5** 3x2,5				**12** 1x12			
Захранващо напрежение	~ V 50 Hz	220				220				220				380			
Площ на серпентината Superfice pipe coil	**m2**	0,86				1,10				1,30				1,72			
Пад на налягането в серпентината Pressure loss	**mbar**	85				90				95				85			
Вместимост на серпентината Capacity pipe coil	**l**	3,8				4,85				5,7				7,62			
Температура на подгряващата вода Water temperature	**°C**	55	70	80	90	55	70	80	90	55	70	80	90	55	70	80	90
Топлинна мощност на серпентината Pipe power	**kW ***	7,35	10,8	12,2	15	9,41	13,8	15,66	19,2	11,1	16,3	18,5	22,63	14,7	21,5	24,49	29,9

МОДЕЛ TYP		**БВ-КС-500** BV-KS-500				**БВ-КС-700** BV-KC-700				**БВ-КС-800** BV-KS-800				**БВ-КС-1000** BV-KS-1000			
Вместимост Total capacity	**l**	500				700				800				1000			
Електрическа мощност	**kW**	**12**				**12**				**12**				**12**			
Захранващо напрежение	~ V 50 Hz	380				380				380				380			
Площ на серпентината Superfice pipe coil	**m2**	2,16				2,88				3,10				3,95			
Пад на налягането в серпентината Pressure loss	**mbar**	95				112				85				85			
Вместимост на серпентината Capacity pipe coil	**l**	9,52				15,84				7,62				7,62			
Температура на подгряващата вода Water temperature	**°C**	55	70	80	90	55	70	80	90	55	70	80	90	55	70	80	90
Топлинна мощност на серпентината Pipe power	**kW ***	18,5	27	30,8	37,6	24,6	36	41,01	50,1	26,5	38,8	44,1	53,97	33,8	49,4	56,25	68,8

*при топлинен поток 3 м3/h

Бойлерите са комплектовани с:

 # - предпазен клапан; възвратен клапан; свързваща арматура

DEKAMEX

Модерното решение на утрешния ден

БОЙЛЕРИ - СОЛАР / ТЕРМ
BOILERS - SOLAR / TERM

БВ - СТ - 120 ~ 150 L
BV - ST - 120 ~ 150 L

ТЕХНИЧЕСКИ ХАРАКТЕРИСТИКИ
TECHNICAL DATA

Бойлери комбинирани за производство на битова гореща вода с комбинирано подгряване от слънчеви инсталации, котелни инсталациии с помощта на две топлообменни серпентини и водни електро нагреватели.

- *Водосъдържател изработен от неръждаема CrNi стомана AISI 304*
- *Топлообменни серпентини- изработени от безшевна неръждаема тръба CrNi стомана AISI 304 в спирален вид*
- *Електрически нагреватели, водни, директни от неръждаема тръба CrNi стомана AISI 304*
- *Контакторно и електронно безстепенно следене и регулиране на температурата*
- *Сонди с интегрален датчик за управление на топлоподаването към серпентините*
- *Термометър за следене на температурата на водата*
- *Изолация от мергелна вата с алуминиево фолио*
- *Корпус от праховопокрита с PVC ламарина или неръждаема огледална CrNi стомана AISI 304*

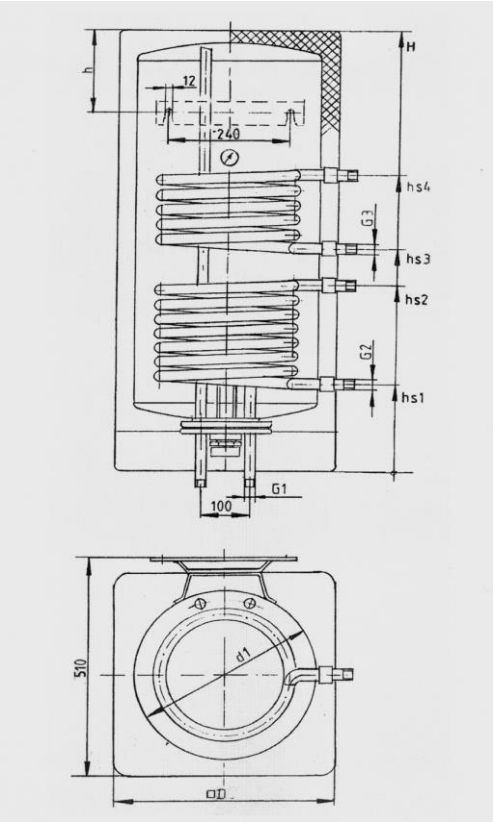

Габаритни размери
Dimension

МОДЕЛ TYP	Вместимост Total capacity	H	D	d1	h1	hS1	hS2	hS3	hS4	hr	h2	G1	G2	G3	G4	G5
	l	мм	мм	мм	мм	мм	мм	мм	мм	мм	мм					
БВ-СТ-120	**120**	1060	ĺ470	400	/	185	430	510	685	/	150	½"	½"	½"	/	/
БВ-СТ-150	**150**	1320	ĺ470	400	/	185	500	580	790	/	250	½"	½"	½"	/	/

Качеството има цена

БОЙЛЕРИ - СОЛАР / ТЕРМ
BOILERS - SOLAR / TERM

ТЕХНИЧЕСКИ ПАРАМЕТРИ
TECHNICAL DATA

МОДЕЛ TYP		**БВ-СТ-120** BV-ST-120							**БВ-СТ-150** BV-ST-150						
Вместимост Total capacity	**l**	120 L							150 L						
Електрическа мощност Electric power	**kW**	**2,5** 1x2,5							**2,5** 1x2,5						
Захранващо напрежение	~ V 50 Hz	~ 220							~ 220						
Площ на серпентината Superfice pipe coil	**m2** **m2**	**слънчева** solar 0,52				**котелна** **0,35**			**слънчева** **0,65**				**котелна** **0,44**		
Пад на налягането в серпентината Pressure loss	**mbar**	44				32			64				38		
Вместимост на серпентината Capacity pipe coil	**l**	**3,9**				2,28			5,7				2,84		
Температура на подгряващата вода Water temperature	**°C**	70	80	90		70	80	90	70	80	90		70	80	90
Топлинна мощност на серпентината Pipe power	**kW ***	6,51	7,4	9,05		4,38	4,98	6,09	8,13	9,26	11,3		5,5	6,27	7,66

*при топлинен поток 3 м3/h

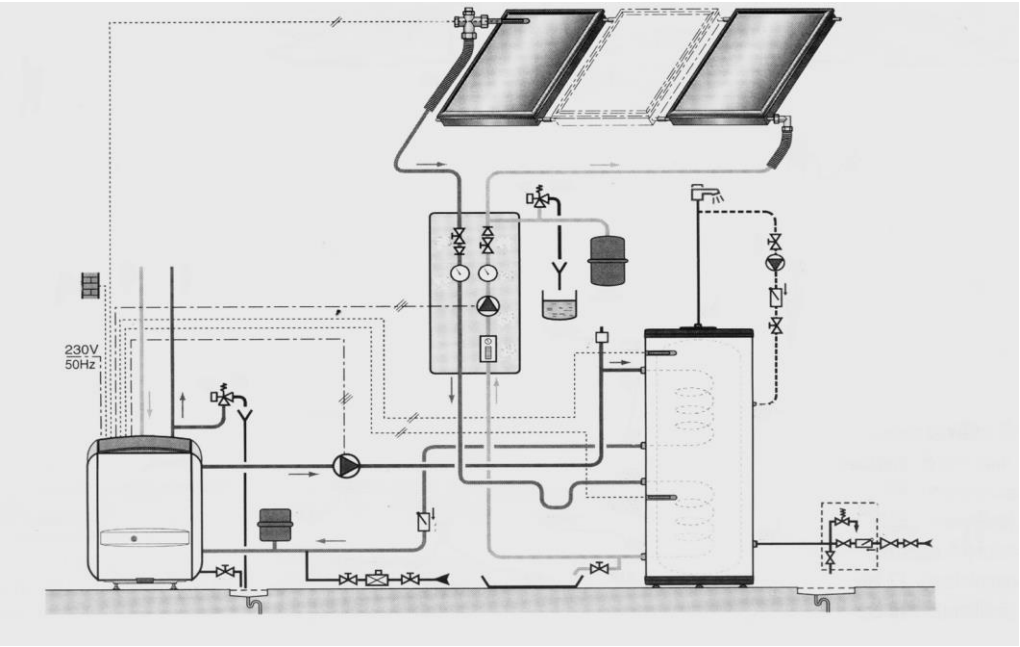

Бойлерите са комплектовани с:

 # - предпазен клапан; възвратен клапан; свързваща арматура

DEKAMEX

БОЙЛЕРИ - СОЛАР / ТЕРМ
BOILERS - SOLAR / TERM

ТЕХНИЧЕСКИ ХАРАКТЕРИСТИКИ
TECHNICAL DATA

Модерното решение на утрния ден

БВ - СТ - 200 ~ 500 L
BV - ST - 200 ~ 500 L

Бойлери комбинирани за производство на битова гореща вода с комбинирано подгряване от слънчеви инсталации, котелни инсталациии с помощта на две топлообменни серпентини и водни електро нагреватели.

- *Водосъдържател изработен от неръждаема CrNi стомана AISI 304*
- *Топлообменни серпентини изработени от безшевна неръждаема тръба CrNi стомана AISI 304 в спирален вид*
- *Електрически нагреватели, водни, директни от неръждаема тръба CrNi стомана AISI 304*
- *Контакторно и електронно безстепенно следене и регулиране на температурата*
- *Сонда с интегрален датчик за управление на топлоподаването към серпентината*
- *Термометър за следене на температурата на водата*
- *Изолация от мергелна ватас алуминиево фолио*
- *Корпус от праховопокрита с PVC ламарина или неръждаема огледална CrNi стомана AISI 304*

за 200 ~ 300 l

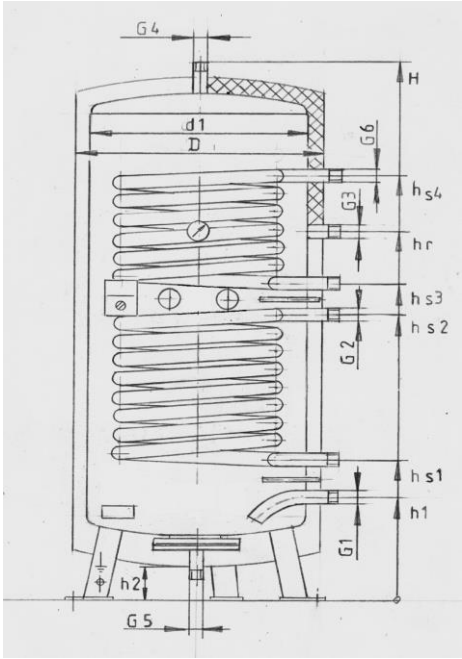

за 400 ~ 500 l

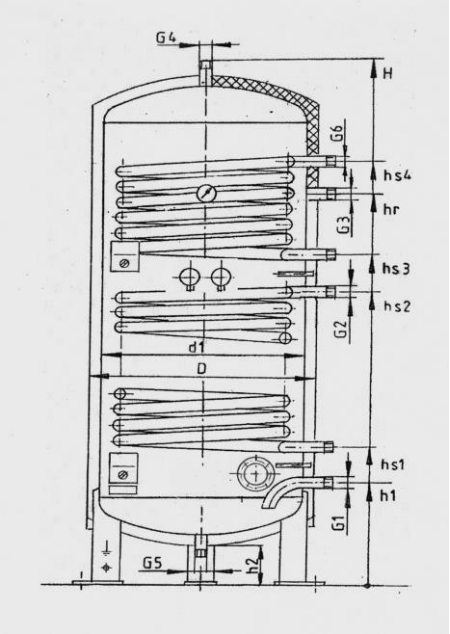

Габаритни размери
Dimension

МОДЕЛ TYP	Вместимост Total capacity	H	D	d1	h1	hS1	hS2	hS3	hS4	hr	h2	G1	G2	G3	G4	G5
	l	мм	мм	мм	мм	мм	мм	мм	мм	мм	мм					
БВ-СТ-200	**200**	1420	560	480	300	380	730	830	1040	930	130	¾"	¾"	¾"	¾"	¾"
БВ-СТ-250	**250**	1720	560	480	300	380	800	900	1180	1100	130	¾"	¾"	¾"	¾"	¾"
БВ-СТ-300	**300**	1920	560	480	300	380	900	1000	1350	1270	130	¾"	¾"	¾"	¾"	¾"
БВ-СТ-500	**500**	2100	680	600	350	450	1150	1250	1670	1570	130	1"	1"	¾"	1"	1"

Качеството има цена

БОЙЛЕРИ - СОЛАР / ТЕРМ
BOILERS - SOLAR / TERM

ТЕХНИЧЕСКИ ПАРАМЕТРИ
TECHNICAL DATA

МОДЕЛ TYP		**БВ-СТ-200** BV-ST-200						**БВ-СТ-250** BV-ST-250					
Вместимост Total capacity	**l**	200 l						300 l					
Електрическа мощност Electric power	**kW**	**5** 2x2,5						**7,5** 3x2,5					
Захранващо напрежение	~ V 50 Hz	~220						~220 ~380					
Площ на серпентината Superfice pipe coil	**m2**	**слънчева** solar 0,86			**котелна** **0,52**			**слънчева** solar **1,10**			**котелна** **0,70**		
Пад на налягането в серпентината Pressure loss	**mbar**	44			35			95			85		
Вместимост на серпентината Capacity pipe coil	**l**	4,85			2,28			5,7			3,8		
Температура на подгряващата вода Water temperature	**°C**	70	80	90	70	80	90	70	80	90	70	80	90
Топлинна мощност на серпентината Pipe power	**kW ***	10,8	12,25	15	6,51	7,405	9,05	13,8	15,66	19,2	8,76	9,968	12,2
Произведена топла вода Δt=35K Continuous throughput	**l/h**												
Време за загряване (10° - 60°) Time to heatup (10° - 60°)	**min**	20						20					

МОДЕЛ TYP		**БВ-СТ-300** BV-ST-300						**БВ-СТ-500** BV-ST-500					
Вместимост Total capacity	**l**	300 l						500 l					
Електрическа мощност Electric power	**kW**	**7,5** 3x2,5						**12** 1x12					
Захранващо напрежение	~ V 50 Hz	~ 220						~380					
Площ на серпентината Superfice pipe coil	**m2**	**слънчева** solar **1,31**			**котелна** **0,87**			**слънчева** solar **2,16**			**котелна** **1,31**		
Пад на налягането в серпентината Pressure loss	**mbar**	95			85			95			85		
Вместимост на серпентината Capacity pipe coil	**l**	6,8			3,8			9,52			6,8		
Температура на подгряващата вода Water temperature	**°C**	70	80	90	70	80	90	70	80	90	70	80	90
Топлинна мощност на серпентината Pipe power	**kW ***	16,4	18,65	22,8	10,9	12,39	15,1	27,0	30,76	37,6	16,4	18,65	22,8

*при топлинен поток 3 м3/h

Бойлерите са комплектовани с:

 # - предпазен клапан; възвратен клапан; свързваща арматура

DEKAMEX

Модерното решение на утрния ден

БОЙЛЕРИ - СОЛАР / ТЕРМ
BOILERS - SOLAR / TERM

БВ - СТ - 700 ~ 1000 L
BV - ST - 700 ~ 1000 L

ТЕХНИЧЕСКИ ХАРАКТЕРИСТИКИ
TECHNICAL DATA

Бойлери комбинирани за производство на битова гореща вода с комбинирано подгряване от слънчеви инсталации, котелни инсталациии и водни електро нагреватели.

- *Водосъдържател изработен от неръждаема CrNi стомана AISI 304*
- *Топлообменни серпентини- изработени от безшевна неръждаема тръба CrNi стомана AISI 304 в спирален вид*
- *Електрически нагреватели, водни, директни от неръждаема тръба CrNi стомана AISI 304*
- *Контакторно и електронно безстепенно следене и регулиране на температурата*
- *Сонди с интегрален датчик за управление на топлоподаването към серпентините*
- *Термометър за следене на температурата на водата*
- *Изолация от мергелна вата с алуминиево фолио*
- *Корпус от праховопокрита с PVC ламарина или неръждаема огледална CrNi стомана AISI 304*

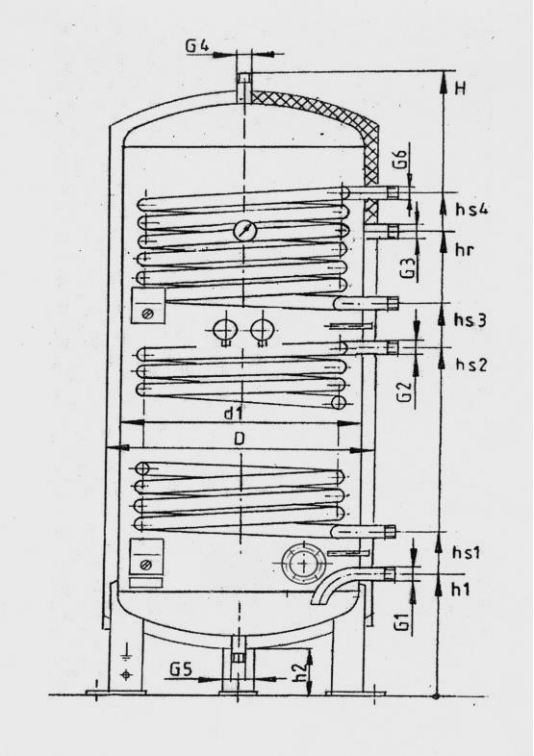

Габаритни размери
Dimension

МОДЕЛ TYP	Вместимост Total capacity	H	D	d1	h1	hS1	hS2	hS3	hS4	hr	h2	G1	G2	G3	G4	G5
	l	мм	мм	мм	мм	мм	мм	мм	мм	мм	мм					
БВ-СТ-700	**750**	1850	830	750	380	480	1040	1140	1500	1300	130	1"	1"	1"	1"	1"
БВ-СТ-1000	**1000**	2100	930	850	400	500	1200	1300	1750	1600	130	1¼"	1¼"	1"	1¼"	1¼"

Качеството има цена

БОЙЛЕРИ - СОЛАР / ТЕРМ
BOILERS - SOLAR / TERM

ТЕХНИЧЕСКИ ПАРАМЕТРИ
TECHNICAL DATA

МОДЕЛ TYP		**БВ-СТ-700** BV-ST-700							**БВ-СТ-1000** BV-ST-1000						
Вместимост Total capacity	**l**	700							1000						
Електрическа мощност Electric power	**kW**	**12** 1x12							**12** 1x12						
Захранващо напрежение	~ V 50 Hz	380							380						
Площ на серпентината Superfice pipe coil	**m2**	**слънчева** solar **2,88**				**котелна** **1,85**			**слънчева** solar **3,95**				**котелна** **2,54**		
Пад на налягането в серпентината Pressure loss	**mbar**	44													
Вместимост на серпентината Capacity pipe coil	**l**														
Температура на подгряващата вода Water temperature	**°C**	70	80	90		70	80	90	70	80	90		70	80	90
Топлинна мощност на серпентината Pipe power	**kW ***	36	41,01	50,1		23,14	26,3	32,2	49,41	56,2	68,8		31,8	36,2	44,22

*при топлинен поток 3 м3/h

Бойлерите са комплектовани с:

 # - предпазен клапан; възвратен клапан; свързваща арматура

DEKAMEX

Модерното решение на утрешния ден

БОЙЛЕРИ - СОЛАР / ТЕРМОПОМП
BOILERS - SOLAR / TERMTERMOPUMP

БВ - СТ - 700 ~ 1000 L
BV - ST - 700 ~ 1000 L

ТЕХНИЧЕСКИ ХАРАКТЕРИСТИКИ
TECHNICAL DATA

Бойлери комбинирани за производство на битова гореща вода с комбинирано подгряване от слънчеви инсталации, инсталациии с включени нискотемпературни термопомпени системи и водни електро нагреватели.

- *Водосъдържател изработен от неръждаема CrNi стомана AISI 304*
- *Топлообменни серпентини- изработени от безшевна неръждаема тръба CrNi стомана AISI 304 в спирален вид*
- *Електрически нагреватели, водни, директни от неръждаема тръба CrNi стомана AISI 304*
- *Контакторно и електронно безстепенно следене и регулиране на температурата*
- *Сонди с интегрален датчик за управление на топлоподаването към серпентините*
- *Термометър за следене на температурата на водата*
- *Изолация от мергелна вата 40,00 mm с алуминиево фолио*
- *Корпус от праховопокрита с PVC ламарина*

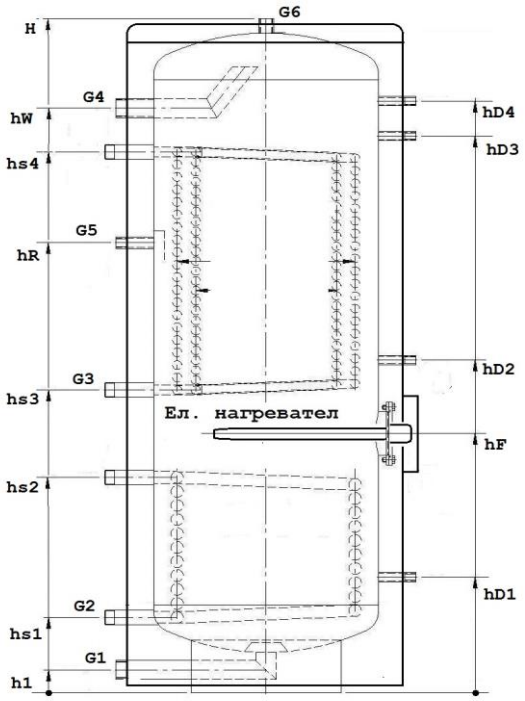

Габаритни размери
Dimension

МОДЕЛ TYP	Вместимост Total capacity	H	D	d1	h1	hS1	hS2	hS3	hS4	Hr	hw	G1 G4	G2	G3	G5	G6
	l	мм	мм	мм	мм	мм	мм	мм	мм	мм	мм					
БВ-СТТП-300	**300**	1650	620	550	65	190	610	790	1270	1120	1395	1"	3/4"	3/4"	3/4"	1/2"
БВ-СТТП-400	**400**	1750	680	550	65	215	640	925	1515	1330	1670	1"	1"	1"	3/4"	1/2"
БВ-СТТП-500	**500**	1950	680	600	65	215	615	865	1545	1285	1680	1"	1"	1"	1"	1/2"
БВ-СТТП-700	**700**	2020	820	750	70	270	730	890	1540	1430	1725	11/2"	1¼"	1¼"	1"	1/2"
БВ-СТТП-1000	**1000**	1925	920	850	80	275	775	940	1735	1590	1735	2"	11/2"	11/2"	1"	1/2"

БОЙЛЕРИ - СОЛАР / ТЕРМОПОМП
BOILERS - SOLAR / TERMTERMOPUMP

DEKAMEX

ТЕХНИЧЕСКИ ПАРАМЕТРИ
TECHNICAL DATA

МОДЕЛ TYP		БВ-СТТП-400 BV-STTP-400							БВ-СТТР-500 BV-ST-1000						
Вместимост Total capacity	**l**	400							500						
Електрическа мощност** Electric power	**kW**	**6** 1x6							**6** 1x6						
Захранващо напрежение	~ V 50 Hz	380							380						
Площ на серпентината Superfice pipe coil	**m2**	**слънчева** solar **1,50**				**термопомпена** **3,00**			**слънчева** solar **1,60**				**термопомпена** **4,50**		
Пад на налягането в серпентината Pressure loss	**bar**	0,25				0,3			0,1				0,7		
Вместимост на серпентината Capacity pipe coil	**l**														
Температура на подгряващата вода Water temperature	**°C**	70	80	90		55	80	90	70	80	90		55	80	90
Топлинна мощност на серпентината Pipe power	**kW *** **Δt°**	29	37	42		35 15	39 35	0	27	30	38		53 15	42 35	

*при топлинен поток 3 м3/h
** Ел. нагревателя се поставя на фланеца и е опция за моделите

МОДЕЛ TYP		БВ-СТТП-700 BV-ST-700							БВ-СТТП-1000 BV-ST-1000						
Вместимост Total capacity	**l**	700							1000						
Електрическа мощност** Electric power	**kW**	**6** 1x6							**6** 1x6						
Захранващо напрежение	~ V 50 Hz	380							380						
Площ на серпентината Superfice pipe coil	**m2**	**слънчева** solar **2,50**				**термопомпена** **5,50**			**слънчева** solar **2,80**				**термопомпена** **6,50**		
Пад на налягането в серпентината Pressure loss	**bar**	0,19				0,47			0,3				0,7		
Вместимост на серпентината Capacity pipe coil	**l** **Δt°**														
Температура на подгряващата вода Water temperature	**°C**	70	80	90		55	80	90	70	80	90		55	80	90
Топлинна мощност на серпентината Pipe power	**kW *** **Δt°**	33	33	50		65 15	66 35		41	43	49		77 15	74 35	

*при топлинен поток 3 м3/h
** Ел. нагревателя се поставя на фланеца и е опция за моделите

Бойлерите са комплектовани с:

 # - предпазен клапан; възвратен клапан; свързваща арматура

DEKAMEX

Модерното решение на утрешния ден

БОЙЛЕРИ - ТУРБОТЕРМ
BOILERS - TURBOTHERM

БВ - Т - 120 ~ 1000 L
BV - T - 120 ~ 1000 L

ТЕХНИЧЕСКИ ХАРАКТЕРИСТИКИ
TECHNICAL DATA

Бойлери за производство на битова гореща вода с мощно индеректно подгряване от котелни, слънчеви или климатични инсталации, без електрически нагреватели.

- Водосъдържател изработен от неръждаема CrNi стомана AISI 304
- Топлообменна серпентина изработена от безшевна неръждаема тръба CrNi стомана AISI 304 в спирален вид
- Сонда с интегрален датчик за управление на топлоподаването към серпентината
- Термометър за следене на температурата на водата
- Изолация от мергелна вата с алуминиево фолио
- Корпус от праховопокрита с PVC ламарина или неръждаема огледална CrNi стомана AISI 304

за 80 ~ 150 l

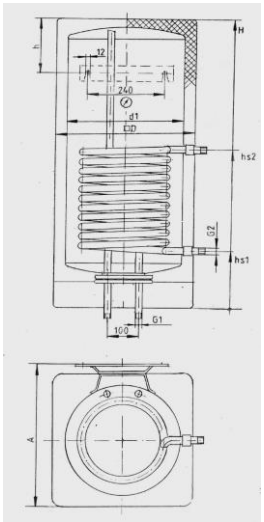

за 200 ~ 300 l

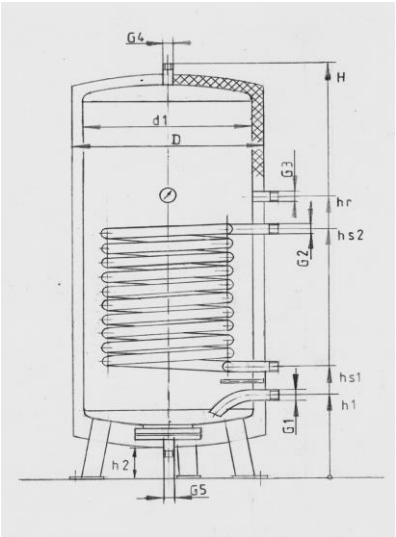

за 400 ~ 1000 l

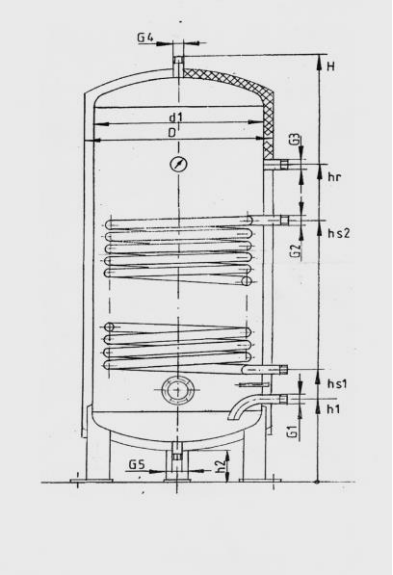

Габаритни размери
Dimension

МОДЕЛ TYP	Вместимост Total capacity	H	D	d1	h1	hS1	hS2	hr	h2 A	G1	G2	G3	G4	G5
	l	мм	мм	мм	мм	мм	мм	мм	мм					
БВ-Т-80	**80**	1130	480	400	/	185	535	/	470	¾"	¾"	¾"	¾"	¾"
БВ-Т-120	**120**	1060	480	400	/	185	570	/	510	¾"	¾"	¾"	¾"	¾"
БВ-Т-150	**150**	1130	480	400	/	185	675	/	510	¾"	¾"	¾"	¾"	¾"
БВ-Т-200	**200**	1420	560	480	300	380	900	980	130	¾"	¾"	¾"	¾"	¾"
БВ-Т-250	**250**	1720	560	480	300	380	1080	1160	130	¾"	¾"	¾"	¾"	¾"
БВ-Т-300	**300**	1920	560	480	300	380	1150	1270	130	¾"	¾"	¾"	¾"	¾"
БВ-Т-400	**400**	1850	680	600	350	450	1320	1200	130	1"	1"	1"	1"	1"
БВ-Т-500	**500**	2100	680	600	350	450	1570	1450	130	1"	1"	1"	1"	1"
БВ-Т-700	**700**	1850	830	750	380	480	1240	1140	130	1"	1"	1"	1"	1"
БВ-Т-800	**800**	2100	830	750	380	480	1360	1160	130	1"	1"	1"	1"	1"
БВ-Т-1000	**1000**	2100	930	850	400	500	1500	1600	160	1½"	1½"	1"	1½"	1"

БОЙЛЕРИ - ТУРБОТЕРМ
BOILERS - TURBOTHERM

ТЕХНИЧЕСКИ ПАРАМЕТРИ
TECHNICAL DATA

МОДЕЛ TYP		БВ-Т-120 BV-T-120			БВ-Т-150 BV-T-150			БВ-Т-200 BV-T-200			БВ-Т-250 BV-T-250			БВ-Т-300 BV-T-300		
Вместимост Total capacity	l	120			150			200			250			300		
Площ на серпентината Superfice pipe coil	m2	0,80			1,00			1,31			1,75			2,00		
Пад на налягането в серпентината Pressure loss	mbar	**67**			84			120			160			160		
Вместимост на серпентината Capacity pipe coil	l	**3,8**			4,4			5,8			9,3			9,3		
Температура на подгряващата вода Water temperature	°C	70	80	90	70	80	90	70	80	90	70	80	90	70	80	90
Топлинна мощност на серпентината Pipe power	kW	10	11,39	13,9	12,5	14,24	17,4	16,4	18,65	22,8	21,9	24,92	30,5	25	28,48	34,8
Произведена топла вода Δt=35K Continuous throughput	l/h	**570**	**770**	**900**	710	930	1130	980	1250	1470	1200	1600	1990	1200	1600	1990
Време за загряване (10° - 60°) Time to heatup (10° - 60°)	min	20			20			20			16			20		

МОДЕЛ TYP		БВ-Т-400 BV-T-400			БВ-Т-500 BV-T-500			БВ-КТ-700 BV-T-700			БВ-Т-800 BV-T-800			БВ-Т-1000 BV-T-1000		
Вместимост Total capacity	l	400			500			700			800			1000		
Площ на серпентината Superfice pipe coil	m2	2,70			3,40			3,95			4,50			5,80		
Пад на налягането в серпентината Pressure loss	mbar	91			115			142			152			152		
Вместимост на серпентината Capacity pipe coil	l	17,52			32,83			30,52			36,31			36,31		
Температура на подгряващата вода Water temperature	°C	70	80	90	70	80	90	70	80	90	70	80	90	70	80	90
Топлинна мощност на серпентината Pipe power	kW	33,8	38,45	47	42,5	48,42	59,2	49,4	56,25	68,8	56,3	64,08	78,3	72,6	82,592	101,0
Произведена топла вода Δt=35K Continuous throughput	l/h	1720	2210	2780	2110	2700	3350	2260	2960	3720	2540	3330	4190	2540	3330	4190
Време за загряване (10° - 60°) Time to heatup (10° - 60°)	min	20			25			25			20			25		

Бойлерите са комплектовани с:

 # - предпазен клапан; възвратен клапан; свързваща арматура